PREGÃO ELETRÔNICO Nº 235/2019

PROCESSO ADMINISTRATIVO Nº 65004/2019

OBJETO: A presente licitação, do tipo **MENOR PREÇO,** tem por objeto aquisição de 02 (duas) carrocerias para serem instaladas em duas camionetes GM S/10, Cabine simples, tração 4x4, ano de fabricação 2018, para serem utilizados nos serviços de transporte de animais de pequenos porte do Centro de Controle de Zoonoses, de Foz do Iguaçu - Paraná, de acordo com as especificações constantes no Anexo I – Termo de Referência do edital e seus anexos.

Valor Máximo Total é de R$ 59.800,00 (Cinquenta e nove mil e oitocentos reais) .

DATAS RELATIVAS AO CERTAME

- Consultas: até 48 horas antes do recebimento das propostas;
- Impugnações: até 2 (dois) dias úteis antes do recebimento das propostas;
- Recebimento das propostas: até as 09:00 horas do dia 16/12/2019;
- Abertura e avaliação das propostas: dia 16/12/2019, a partir das 09 horas
- Início da sessão pública/lances: dia 16/12/2019, ás 09h15min.

ENDEREÇOS

PREGOEIRO: Julio César Nunes de Almeida
Fone: (45) 3521-1374 – licitacoes-prefeiturafozdoiguacu@hotmail.com
Horário de expediente: das 08:00 às 12:00 das 13:30 às 17:30 horas
Praça Getulio Vargas, nº 260 – Foz do Iguaçu – PR.
Acesso identificado no link – www.licitacoes-e.com.br

DOS ANEXOS INTEGRANTES DO EDITAL

Integram este Edital, como se nele estivessem transcritos, os anexos abaixo relacionados, dispostos na seguinte ordem:

a) Anexo I - Termo de Referência;
b) Anexo II - Objeto e demais aspectos relacionados;
c) Anexo III - Exigências da proposta comercial e da habilitação;
d) Modelo I - Declaração de cumprimento do art. 3º da Lei Complementar 123/06;
e) Modelo II - Declaração Conjunta;
f) Modelo III - Declaração de Elaboração Independente de Proposta;
g) Modelo IV- Proposta Comercial;
h) Anexo IV – Minuta de Contrato;

PREÂMBULO

O Município de Foz do Iguaçu - PR, com sede na Praça Getulio Vargas nº 260 – Centro - CEP 85.851-340 torna público para conhecimento de todos os interessados, que no dia e hora indicadas, será realizada licitação na modalidade **Pregão Eletrônico**, do tipo **MENOR PREÇO**, que será regido pela Lei Federal N.º 10.520, de 17/07/2002, Decreto Municipal nº 19.302 de 04 de dezembro de 2009, com aplicação subsidiária da Lei Federal N° 8.666/93 e suas alterações, além das demais disposições legais aplicáveis e do disposto no presente Edital.

1. DAS DISPOSIÇÕES E RECOMENDAÇÕES PRELIMINARES

1.1. O Pregão Eletrônico será realizado em sessão pública, por meio da **INTERNET**, mediante condições de segurança - criptografia e autenticação - em todas as suas fases;

1.2. Os trabalhos serão conduzidos por funcionário da Prefeitura do Município de Foz do Iguaçu, denominado Pregoeiro, mediante a inserção e monitoramento de dados gerados ou transferidos para o aplicativo "Licitações" constante da página eletrônica do Banco do Brasil S.A. **www.licitacoes-e.com.br**

1.3. Os interessados que tiverem dúvidas de caráter técnico ou legal quanto à interpretação dos termos deste Edital poderão solicitar esclarecimentos, providências ou impugnar em até 02 (dois) dias úteis antes da data fixada para recebimento das propostas, preferencialmente pelo e-mail licitacoes-prefeiturafozdoiguacu@hotmail.com, ou através de correspondência dirigida ao endereço constante preâmbulo do Edital. *Os esclarecimentos prestados pelo Pregoeiro serão estendidos aos demais licitantes que manifestaram intenção de participação no processo licitatório*. Caso seja acolhida a impugnação contra o ato convocatório, será designada nova data para a realização do certame, exceto quando resultar alteração no edital e esta, inquestionavelmente, não afetar a formulação das propostas.

1.4. Qualquer cidadão é parte legítima para impugnar este Edital, devendo, neste caso, protocolar pedido até **2** (dois) dias úteis antes da data fixada para a abertura da licitação, devendo, o Pregoeiro julgar e responder à impugnação em até 24 (vinte e quatro) horas.

1.5. O presente edital se submete ao disposto na Lei Complementar 123/2006 e alterações posteriores, que estabelecem normas relativas ao tratamento diferenciado e favorecido às microempresas e empresas de pequeno porte.

1.6. Caberá ao licitante interessado em participar do pregão, na forma eletrônica, acompanhar as operações no sistema eletrônico durante o processo licitatório, responsabilizando-se pelo ônus decorrente da perda de negócios diante da inobservância de quaisquer mensagens emitidas pelo sistema ou de sua desconexão (art. 13, IV do Decreto 5.450/05);

1.7. A utilização dos benefícios concedidos pela LC nº 123/2006 e alterações posteriores, por licitante que não se enquadra na definição legal reservada a essas categorias, configura fraude ao certame, sujeitando a mesma à aplicação de penalidade de impedimento de licitar e contratar com o Município de Foz do Iguaçu - PR, pelo prazo de até 5 (cinco) anos, sem prejuízo das multas previstas neste Edital e das demais cominações legais.

2. DAS CONDIÇÕES PARA PARTICIPAÇÃO

2.1. Poderão participar desta Licitação qualquer firma individual ou sociedade, regularmente estabelecida no País, que seja especializada no objeto desta licitação e que satisfaça todas as exigências, especificações e normas contidas neste Edital e seus Anexos.

2.2. Não poderá participar da licitação a empresa que estiver sob falência e dissolução, ou que esteja suspensa de licitar e/ou contratar com a Administração Pública ou impedida legalmente.

2.3. Estarão impedidos de participar de qualquer fase do processo, os licitantes que se enquadrem em uma ou mais das situações a seguir:

I. Empresa expressamente suspensa por qualquer órgão da administração direta ou indireta deste Município, na forma do artigo 87, III da Lei 8.666/93.

II. Empresa expressamente declarada inidônea por qualquer órgão da administração direta ou indireta (*federal, estadual ou municipal*), na forma do artigo 87, IV da Lei 8.666/93.

III. Empresa que tenha como sócio(s) servidor (es) ou dirigente(s) de órgão ou entidade contratante ou responsável pela licitação na forma do art. 9º da Lei 8.666/93 e art. 80 da Lei Orgânica do Município de Foz do Iguaçu.

2.4. A microempresa ou empresa de pequeno porte, além da apresentação da declaração constante no **modelo I** para fins de habilitação, deverá, quando do cadastramento da proposta inicial de preço a ser digitado no sistema, informar o seu regime de tributação para efeitos de tratamento diferenciado e favorecido nos termos da Lei Complementar 123/2006.

2.5. O encaminhamento de proposta pressupõe o pleno conhecimento e atendimento às exigências de habilitação previstas no Edital. O fornecedor será responsável por todas as transações que forem efetuadas em seu nome no sistema eletrônico, assumindo como firmes e verdadeiras suas propostas e lances;

2.6. A validade da proposta será de no mínimo **60 (sessenta) dias**, contados a partir da data da sessão pública do Pregão.

3. DO OBJETO

3.1. Consta do **Anexo I** deste Edital a especificação completa do objeto:
3.1.1. Termo de Referência.

4. DA CONDUÇÃO DO CERTAME PELO MUNICÍPIO

4.1. O certame será conduzido pelo Pregoeiro, que terá, em especial, as seguintes atribuições:

I - recebimento dos envelopes das propostas de preços e da documentação de habilitação;
II - a abertura dos envelopes das propostas de preços, o seu exame e a classificação dos licitantes;
III - a condução dos procedimentos relativos aos lances e à escolha da proposta ou do lance de menor preço;
IV - a adjudicação da proposta de menor preço;
V - a elaboração de ata;
VI - a condução dos trabalhos da equipe de apoio;
VII - recebimento, o exame e a decisão sobre recursos; e
VIII - encaminhamento do processo devidamente instruído, após a adjudicação, à autoridade superior, visando à homologação e a contratação.

5. DOS PROCEDIMENTOS NO SISTEMA LICITAÇÕES DO BANCO DO BRASIL

5.1. Para acesso ao sistema eletrônico, os interessados em participar do Pregão deverão dispor de chave de identificação e senha pessoal (intransferíveis), obtidas junto às Agências do Banco do Brasil S.A., sediadas no País;

5.2. A participação no Pregão Eletrônico se dará por meio da digitação da senha pessoal e intransferível do representante credenciado e subseqüente encaminhamento da proposta de preços, exclusivamente por meio do sistema eletrônico, observados data e horário e limite estabelecidos. Obs.: a informação dos dados para acesso deve ser feita na página inicial do site www.licitacoes-e.com.br , opção ***"Acesso Identificado"***.

5.3. O credenciamento do fornecedor e de seu representante legal junto ao sistema eletrônico implica a responsabilidade legal pelos atos praticados e a presunção de capacidade técnica para realização das transações inerentes ao pregão eletrônico.

5.4. É de exclusiva responsabilidade do usuário o sigilo da senha, bem como seu uso em qualquer transação efetuada diretamente ou por seu representante, não cabendo ao Banco do Brasil S.A. a responsabilidade por eventuais danos decorrentes de uso indevido da senha, ainda que por terceiros;

5.5. O credenciamento do fornecedor e de seu representante legal junto ao sistema eletrônico implica a responsabilidade legal pelos atos praticados e a presunção de capacidade técnica para realização das transações inerentes ao pregão eletrônico.

5.6. Caberá ao fornecedor acompanhar as operações no sistema eletrônico durante a sessão pública do pregão, ficando responsável pelo ônus decorrente da perda de negócios diante da inobservância de quaisquer mensagens emitidas pelo sistema ou de sua desconexão.

5.7. A chave de identificação e a senha terão validade de 01 (um) ano e poderão ser utilizadas em qualquer pregão eletrônico, salvo quando canceladas por solicitação do credenciado ou por iniciativa do Banco, devidamente justificado;

6. ABERTURA DAS PROPOSTAS E FORMULAÇÃO DOS LANCES

6.1. A partir do horário previsto no Edital e no sistema para cadastramento e encaminhamento da proposta inicial de preço terá início a sessão pública do Pregão Eletrônico, com a divulgação das propostas de preços recebidas, passando o Pregoeiro a avaliar a aceitabilidade das propostas. Previamente à etapa de abertura de propostas, o licitante deverá certificar-se de que sua proposta foi inserida corretamente no sistema, cuja visualização possa ser realizada tanto pelos demais licitantes como pelo Pregoeiro. A não visualização pelo Pregoeiro, independentemente da razão, será considerada como não inserida, acarretando na desclassificação do licitante.

6.2. Após a sessão de lances, não serão aceitas propostas com valores superiores ao máximo fixado no Edital. O descumprimento desse requisito implicará na desclassificação do licitante.

6.3. Aberta a etapa competitiva, os representantes dos fornecedores deverão estar conectados ao sistema para participar da sessão de lances. A cada lance ofertado o participante será imediatamente informado de seu recebimento e respectivo horário de registro e valor.

6.4. O fornecedor poderá encaminhar lance com valor superior ao menor lance registrado, desde que seja inferior ao seu último lance ofertado e diferente de qualquer lance válido para o lote/item.

6.5. Não serão aceitos dois ou mais lances de mesmo valor, prevalecendo aquele que for recebido e registrado em primeiro lugar.

6.6. Durante o transcurso da sessão pública, os participantes serão informados, em tempo real, do valor do menor lance registrado. O sistema **não identificará** o autor dos lances aos demais participantes.

6.7. No caso de desconexão com o Pregoeiro, no decorrer da etapa competitiva do Pregão Eletrônico, o sistema eletrônico poderá permanecer acessível aos licitantes para a recepção dos lances, retornando o Pregoeiro, quando possível, sua atuação no certame, sem prejuízos dos atos realizados.

6.8. Quando a desconexão persistir por tempo superior a dez minutos, a sessão do Pregão Eletrônico será suspensa e terá reinício somente após comunicação expressa aos participantes, através de mensagem eletrônica (*e-mail*) divulgando data e hora da reabertura da sessão.

6.9. A etapa inicial de lances da sessão pública será encerrada mediante aviso de fechamento iminente dos lances, emitido pelo sistema eletrônico, após o que transcorrerá período de tempo extra. O período de tempo extra ocorrerá em um intervalo que poderá ser de 0 (zero) segundo a 30 (trinta) minutos, aleatoriamente determinado pelo sistema eletrônico, findo o qual será automaticamente encerrada a recepção de lances, não podendo, em hipótese alguma, as empresas apresentarem novos lances.

6.9.1. Devido à imprevisão de tempo extra, as Empresas participantes deverão estimar o seu valor mínimo de lance a ser ofertado, evitando assim, cálculos de última hora, que poderá resultar em uma disputa frustrada por falta de tempo hábil**.**

6.10. O Pregoeiro poderá encaminhar pelo sistema eletrônico contraproposta diretamente ao proponente que tenha apresentado o lance de menor preço, para que seja obtido preço melhor, bem como decidir sobre sua aceitação.

6.11. O sistema informará a proposta de menor preço (ou melhor proposta) imediatamente após o encerramento da etapa de lances ou, quando for o caso, após negociação e decisão pelo pregoeiro acerca da aceitação do lance de menor valor.

6.12. Quando for constatado o empate, conforme estabelecem os artigos 44 e 45 da LC 123/2006, o Pregoeiro aplicará os critérios para o desempate em favor da ME/EPP. Após o desempate, poderá o pregoeiro ainda negociar um melhor preço caso ela não atinja o valor de referência definido pela Administração Pública.

6.13. Constatando o atendimento das exigências fixadas no Edital, o objeto será adjudicado ao autor da proposta ou lance de menor preço.

7. DO JULGAMENTO

7.1. Para julgamento será adotado o critério de **MENOR PREÇO**, observado o prazo para fornecimento, as especificações técnicas, parâmetros mínimos de desempenho e de qualidade e demais condições definidas neste Edital.

7.2. Em atendimento ao disposto no Capítulo V da Lei Complementar nº 123/2006, serão observados os seguintes procedimentos:

7.2.1. Encerrada a fase de lances, se a proposta de menor lance não tiver sido ofertada por microempresa ou empresa de pequeno porte e o sistema eletrônico identificar que houve proposta apresentada por microempresa ou empresa de pequeno porte igual ou até 5%(cinco por cento) superior à proposta de menor lance, será procedido o seguinte:

a) a microempresa ou empresa de pequeno porte mais bem classificada será convocada pelo sistema eletrônico, via "chat" de comunicação do pregão eletrônico, para, no prazo de 05 (cinco) minutos após a convocação, apresentar nova proposta inferior aquela considerada vencedora do certame, situação em que, atendidas as exigências habilitatórias, será adjudicado em seu favor o objeto do pregão;
b) no caso de empate de propostas apresentadas por microempresas ou empresas de pequeno porte que se enquadrem no limite estabelecido no subitem 7.2.1, o sistema realizará um sorteio eletrônico entre elas para que se identifique aquela que primeiro será convocada para apresentar melhor oferta, na forma do disposto na alínea "a";
c) não sendo vencedora a microempresa ou empresa de pequeno porte mais bem classificada, na forma da alínea "a", serão convocadas as remanescentes, quando houver, na ordem classificatória, para o exercício do mesmo direito.

7.2.2. Na **hipótese** da não contratação nos termos previstos no subitem 7.2.1, o objeto licitado será adjudicado em favor da proposta originalmente vencedora do certame, desde que atenda aos requisitos de habilitação.

7.3. O Pregoeiro anunciará o licitante detentor da melhor proposta ou lance de menor valor, imediatamente após o encerramento da etapa de lances da sessão pública ou, quando for o caso, após negociação e decisão pelo Pregoeiro acerca da aceitação do lance de menor valor.

7.4. Se a melhor proposta ou o lance de menor valor não for aceitável, o Pregoeiro examinará a proposta ou o lance subseqüente, na ordem de classificação, verificando a sua aceitabilidade e procedendo à sua habilitação. Se for necessário, repetirá esse procedimento, sucessivamente, até a apuração de uma proposta ou lance que atenda ao Edital.

7.5. Da sessão, o sistema gerará ata circunstanciada, na qual estarão registrados todos os atos do procedimento e as ocorrências relevantes.

8. IMPUGNAÇÃO E RECURSOS ADMINISTRATIVOS

8.1. Não serão conhecidas as impugnações e os recursos apresentados fora do prazo legal e/ou subscritos por representante não habilitado legalmente ou não identificado no processo para responder pelo proponente.

8.2. A intenção de interpor recurso na licitação deverá ser promovida através do Sistema Eletrônico, **após a declaração do vencedor** pelo Pregoeiro. A aceitação da intenção de recurso será feita pelo Sistema Eletrônico nas 24 (vinte e quatro) horas posteriores ao ato de declaração do vencedor, inclusive para os casos de empresas desclassificadas antes da fase de disputa.

8.3. Manifestada a intenção de interpor recurso, o recorrente terá o prazo máximo de 3 (três) dias úteis para apresentação de suas razões, ficando facultado aos demais licitantes a apresentação das contrarrazões do

recurso, no mesmo prazo de **3** (***três***) dias úteis, cuja contagem iniciar-se-á a partir do término do prazo do recorrente, sendo-lhes assegurada vistas ao processo.

8.4. Não serão conhecidas as impugnações e os recursos apresentados fora do prazo legal e/ou subscritos por representantes não habilitados legalmente. A falta de manifestação imediata e motivada na forma estabelecida neste capítulo importará a preclusão do recurso e consequente adjudicação do objeto do certame aos licitantes vencedores.

8.5. Não será concedido prazo para recursos sobre assuntos meramente protelatórios ou quando não justificada a intenção de interpor o recurso pelo proponente.

8.6. Os recursos contra decisões do Pregoeiro será atribuído efeito suspensivo.

8.7. O acolhimento de recurso importará a invalidação apenas dos atos insuscetíveis de aproveitamento.

8.8. O Pregoeiro deverá encaminhar o recurso e suas contrarrazões à Autoridade Superior para decisão. A adjudicação do item objeto da licitação para os quais existirem recursos só poderá ser efetuada pela Autoridade Superior.

8.9. Os pedidos de esclarecimentos serão recebidos até 3 (três) dias úteis antes da data da sessão pública das proposta de preços e serão encaminhadas para o órgão requisitante, para resposta da equipe técnica;

9. DA HOMOLOGAÇÃO

9.1. Encerrada a etapa de recursos o Pregoeiro deverá emitir o relatório do certame, indicando as ocorrências desde a sua abertura até o seu término, encaminhando-o à autoridade superior para decisão final.

9.2. A autoridade superior decidirá sobre a homologação do certame, retornando o relatório ao Pregoeiro, para continuidade do processo, na forma do edital.

10. DA FORMALIZAÇÃO DO INSTRUMENTO CONTRATUAL

10.1. Homologada a licitação pela autoridade competente, o Município de Foz do Iguaçu convocará o licitante vencedor para assinatura de instrumento contratual ou retirada na nota de empenho.

10.2. O licitante vencedor terá o prazo de 05 (cinco) dias úteis para assinar o instrumento contratual. Este prazo poderá ser prorrogado uma vez, quando solicitado pelo licitante vencedor durante o seu transcurso e desde que ocorra motivo justificado e aceito pelo Município de Foz do Iguaçu.

10.3. A licitante que injustificadamente não assinar o instrumento contratual dentro do prazo estabelecido no item anterior ficará sujeita a multa de 20% (vinte por cento) sobre o valor total do contrato e/ou correspondente à nota de empenho.

10.4. A recusa injustificada da licitante vencedora em aceitar ou retirar a Nota de Empenho, após 05 (cinco) dias da notificação, implicará a imposição das penalidades previstas na Lei nº 8.666/93.

11. DAS CONTRATAÇÕES E SANÇÕES.[1]

11.1. As contratações se darão através da formalização do Contrato e da Nota de Empenho.

11.2. O Instrumento Contratual ou as Notas de Empenho deverão ser emitidas contendo:

I - O objeto e seus elementos característicos, inclusive quantidades;
II - A forma e o prazo de fornecimento de bens ou prestação dos serviços;
III - O preço unitário;

[1] Para fins de aplicação das penalidades, prevalecem as previstas no item 11 do edital, e desconsideradas as penalidades especificadas nos Termos de Referência dos órgãos requisitantes.

IV - Dotação orçamentária e fonte de recursos;
V - A indicação do respectivo processo licitatório.

11.3. Com fundamento no art. 7° da lei n° 10.520/2002, ficará impedida de licitar e contratar com quaisquer órgãos da União; e com base no art. 87, inciso II da Lei 8.666/1993, estará sujeito á multa, de acordo com a gravidade do inadimplemento cometido, a empresa que:

11.3.1. Não mantiver sua proposta ou deixar de apresentar quaisquer documentos exigidos pelo edital de licitação:

a) Recusar-se ou deixar de enviar a documentação e a proposta de preços no prazo estabelecido no edital;
b) Recusar-se ou deixar de responder diligência realizada pela PMFI, durante a análise da proposta;
c) Deixar de manter as condições de habilitação;
d) Desistir expressamente de sua proposta, após a abertura da licitação, sem justificativa aceita pela Administração.

11.3.2. Para os casos correlatos a este item, a empresa inadimplente ficará impedida de licitar e *contratar com a Prefeitura do Município de Foz do Iguaçu, pelo prazo de 01 (ano) ano, além de multa de 3% (três por cento) em relação ao total de sua proposta.*

11.3.3. Deixar de Celebrar o Contrato:

a) Recusar-se ou deixar de enviar documento (s) necessário (s) à comprovação de capacidade para assinatura do Contrato: ***impedimento de licitar e contratar com a Prefeitura do Município de Foz do Iguaçu pelo prazo de 01 (um) ano e multa de 10% (dez por cento) em relação ao valor total de sua proposta***;

b) Recusar-se ou deixar de assinar o Contrato, dentro do prazo de validade da sua proposta: ***Impedimento de licitar e contratar com a Prefeitura do Município de Foz do Iguaçu, pelo prazo de 01 (um) ano e multa de 10% (dez por cento) em relação ao valor total de sua proposta;***

c) Recusar-se ou deixar de receber a Nota de Empenho referente ao Contrato: ***impedimento de licitar e contratar com a Prefeitura do Município de Foz do Iguaçu, pelo prazo de 01 (um) a 02 (dois) anos e multa de 10% (dez por cento) em relação ao valor do empenho.***

11.3.4. Fraudar ou falhar na execução do Contrato, e ensejar retardamento de sua execução:

a) Pela inexecução parcial do Contrato: *aplicar as sanções previstas no artigo nº 87 da Lei nº 8.666/93,* ***sendo que no caso de multa, esta corresponderá a 5% do valor da parcela inadimplida****;*
b) Pela inexecução total do Contrato: *aplicar as sanções previstas no artigo nº 87 da Lei nº 8.666/93,* ***sendo que no caso de multa esta corresponderá a 10% do valor contratual****.*
c) Se a contratada ceder o Contrato, no todo ou em parte, a pessoa física ou jurídica, sem autorização do contratante, ainda que obrigada a reassumir a execução do(s) serviço(s) no prazo máximo de 15 (quinze) dias: ***Multa de 10% (dez por cento) do valor contratual.***

11.3.5. Apresentar documento ou declaração falsa:

a) Omitir informações em quaisquer documentos exigidos no certame licitatório: ***Impedimento de licitar e contratar com quaisquer órgãos da Administração Municipal por período de 01 (um) ano*****;**
b) Adulterar documento, público ou participar, com o fim de prejudicar direito, criar obrigações ou alterar a verdade: ***impedimento de licitar com a Administração Municipal por 05 (cinco) anos;***

11.3.5.1. As empresas enquadradas neste item ficarão, ainda, sujeitas à multa de 20% (vinte por cento) em relação ao valor total de sua proposta.

11.3.6. Cometer fraude fiscal:

a) Fazer declaração falsa sobre seu enquadramento fiscal;
b) Omitir informações em suas notas fiscais ou de outrem;
c) Falsificar ou alterar quaisquer Notas Fiscais.

11.3.6.1. Para os casos correlatos a este item, a empresa ficará impedida de licitar e contratar com a Prefeitura do Município de Foz do Iguaçu, sendo penalizado com a declaração de inidoneidade, que acarreta o impedimento de licitar com a União, Estados e Municípios, pelo prazo de 05 (cinco) anos;

11.3.6.2. As empresas enquadradas neste item ficarão, ainda sujeitas à multa de 20% (vinte por cento) em relação ao valor total de sua proposta.

11.3.7. Comportar-se de modo inidôneo:

a) Atos comprovadamente realizados com má-fé ou dolo;
b) Participação na licitação de empresa constituída com a finalidade de burlar penalidade aplicada anteriormente, a qual será constatada com a verificação dos quadros societários, objetos sociais e/ou seus endereços, da empresa participante e da penalidade anteriormente.

11.3.7.1. Para os casos correlatos a este item, a empresa ficará impedida de licitar e contratar com a Prefeitura do Município de Foz do Iguaçu, pelo prazo de 05 (cinco) anos, além do pagamento de multa de 20% (vinte por cento) sobre o valor total de sua proposta ou do Contrato, conforme o caso.

11.3.8. Além do acima exposto, a adjudicatária se sujeita às sanções de advertência e multa, constantes nos artigos 86 e 87, da Lei n° 8.666/1993, aplicadas suplementarmente, pela inobservância das condições estabelecidas para o fornecimento ora contratado, da seguinte forma:

a) Advertência, nos casos de menor gravidade;
b) Multa de mora de 0,66% (zero vírgula sessenta e seis por cento) calculada sobre o total devido, por dia de atraso na entrega do objeto do Edital, sendo que a partir do 31° (trigésimo primeiro) dia de atraso, este será considerado como inexecução total do Contrato, incidindo sanções específicas, conforme item 11.1.3 "b" acima.

11.3.9. As sanções previstas nesta seção não impedem a Administração de exigir indenizações suplementares para reparar os danos advindos da violação de deveres contratuais, apurados durante o processo administrativo de penalização.

11.3.10. Será assegurada à empresa, previamente à aplicação das penalidades mencionadas nesta seção, o direito ao contraditório e à ampla defesa.

11.3.11. A aplicação de uma das penalidades previstas nesta seção não exclui a possibilidade de aplicação de outras.

11.3.12. As penalidades serão obrigatoriamente registradas no SICAF e, no caso de impedimento de licitar e contratar, o licitante será descredenciado por igual período, sem prejuízo das multas previstas no Edital, no contrato e das demais cominações legais.

11.3.13. A dosimetria das penas, além dos fatos e provas constantes do processo administrativo, levará em consideração:

a) O dano causado à administração;
b) O caráter educativo da pena;
c) A reincidência como maus antecedentes;
d) A proporcionalidade.

11.3.14. Ainda, nos casos em que couber, serão aplicadas as sanções previstas na Lei Federal 12.846/2013, que dispõe sobre a responsabilização administrativa e civil de pessoas jurídicas ela prática de atos contra a administração pública, nacional ou estrangeira, e dá outras providências.

11.3.15. Caso as multas previstas no edital de licitação não sejam suficientes para indenizar os danos sofridos pela Administração, esta poderá cobrar, administrativa e judicialmente, os prejuízos excedentes, tendo, neste caso, que provar os danos, conforme dispõe o art. 416 do Código Civil Brasileiro.

12. DISPOSIÇÕES FINAIS

12.1. O Município de Foz do Iguaçu poderá revogar a presente licitação, no todo ou em parte, por razões de interesse público derivadas de fato superveniente comprovado, ou anulá-la por ilegalidade, de ofício ou por provocação de terceiros, mediante ato escrito e fundamentado. O Município poderá, ainda, prorrogar, a qualquer tempo, os prazos para recebimento das propostas ou para sua abertura.

12.2. O licitante é responsável pela fidelidade e legitimidade das informações prestadas e dos documentos apresentados em qualquer fase da licitação. A falsidade de qualquer documento apresentado ou a inverdade das informações nele contidas implicará na imediata desclassificação do licitante que o tiver apresentado, ou, caso tenha sido o vencedor, na rescisão do contrato ou do pedido de compra, sem prejuízo das demais sanções cabíveis.

12.3. É facultado ao Pregoeiro, ou à autoridade a ele superior, em qualquer fase da licitação, promover diligências com vistas a esclarecer ou a complementar a instrução do processo. Os licitantes intimados para prestar quaisquer esclarecimentos adicionais deverão fazê-lo no prazo determinado pelo Pregoeiro, sob pena de desclassificação e/ou inabilitação.

12.4. O desatendimento de exigências formais, não essenciais, não importará no afastamento do licitante, desde que seja possível a aferição da sua qualificação e a exata compreensão da sua proposta.

12.5. As normas que disciplinam este Pregão serão sempre interpretadas em favor da ampliação da disputa entre os licitantes, desde que não comprometam o interesse da Administração, a finalidade e a segurança da contratação.

12.6. As decisões referentes a este processo licitatório poderão ser comunicadas aos licitantes por qualquer meio de comunicação que comprove o recebimento ou, ainda, mediante publicação no Diário Oficial do Município.

12.7. Os casos não previstos neste Edital serão decididos pelo Pregoeiro.

12.8. A participação do licitante neste Pregão implica em aceitação de todos os termos deste Edital.

12.9. Não havendo expediente ou ocorrendo qualquer fato superveniente que impeça a realização do certame na data marcada, a sessão será automaticamente transferida para o primeiro dia útil subseqüente, no mesmo horário e local anteriormente estabelecidos, desde que não haja comunicação do Pregoeiro em contrário.

12.10. Quaisquer esclarecimentos serão formalizados por escrito através do endereço constante no preâmbulo deste Edital.

12.11. A documentação apresentada para fins de habilitação da Empresa vencedora fará parte dos autos da licitação e não será devolvida ao proponente.

Os casos omissos serão resolvidos pelo Pregoeiro e, dependendo do caso, pela autoridade competente, nos termos da legislação pertinente, Para dirimir toda e qualquer dúvida e/ou divergência oriunda do presente Edital, será competente o Foro da Comarca de Foz do Iguaçu, Estado do Paraná.

Foz do Iguaçu-PR, 29 de Novembro de 2019.

Salete Aparecida de Oliveira Horst
Responsável pela Secretaria Municipal da Administração.

ANEXO I - TERMO DE REFERENCIA
PREGÃO ELETRONICO Nº 235/2019

1. DO OBJETO

Aquisição de carrocerias para serem instaladas em dois veículos/camionete GM S10, cabine simples, tração 4X 4, ano e fabricação 2018, a serem utilizadas nos serviços de transporte de animais de pequeno porte do Centro de Controle de Zoonoses.

2. JUSTIFICATIVA

Com o objetivo de minimizar o risco de ocorrência de agravos à saúde humana e animal, o controle de animais domésticos envolve uma série de ações, dentre elas a captura e o recolhimento de cães, gatos e animais sinantrópicos de interesse em saúde pública, vivos e mortos, de forma seletiva, através de veículos denominados "carrocinhas".

3. DAS ESPECIFICAÇÕES

ITEM	ESPECIFICAÇÃO	UN.	QTD.	PREÇO UNITARIO R$	VALOR TOTAL R$
01	confeccionada com chapa de duralumínio liso, liga naval, 5052 SH 38, e perfis extrudados de liga naval, unidos por rebites de alumínio maciço de mesma liga das chapas e dos perfis, painéis montados através de parafusos de aço cadmiado, com isopor de 35 mm entre os painéis de todos os compartimentos e completa vedação com massa selante e base de silicone, com **dimensões externas aproximadas de 2,35m (lateral) x 1,80m (largura) x 1,50m (altura),** montada sobre base composta de travessas, longarinas, confeccionadas com chapa 3/16, interligadas entre si através de solda do tipo mig, com fundo anti-corrosivo, montada no veículo de acordo com a legislação vigente e compatível com as especificações do fabricante, materiais estes resistentes a corrosão, especialmente às excreções dos animais, água e materiais de limpeza a base de cloro, formada pelos seguintes componentes: O baú deverá possuir 06 (seis) compartimentos em sua caixa principal de carga: 01 (um) compartimento para animais mortos, 03 (três) compartimentos para animais vivos e dois (02) compartimentos para equipamentos e materiais, conforme apresentado/ilustrado nas páginas 19 e 20; **SUPORTE PARA CAMBÃO** 02 (Dois) tubos em alumínio, Diâmetro interno entre 29 e 31mm / Espessura da Parede de no mínimo 2mm X 1,00 metro de comprimento, parte superior aberta e parte inferior com grade evitando acúmulo de água, com três pontos de fixação, ficando os tubos localizados, verticalmente sendo um (01) tubo em cada canto externo dianteiro do baú; **CAIXA/RESERVATÓRIO PARA DEJETOS** com capacidade de 50 litros para recolhimento das excreções dos animais, confeccionado em material	Un	02	29.900,00	59.800,00

	com resistência mecânica e a corrosão, com tampa que possibilite a limpeza do reservatório, com registro de esfera de PVC de 50 mm que permita todo o descarte dos dejetos acumulados, sendo de fácil acesso ao registro; Equipamentos Usuais - Faixas reflexivas,para- choque, para- lama e sinalização conforme exigido pelo CNT; -Demais equipamentos conforme legislação vigente; - Cadastro para emplacamento; - Controle de sequência NIEV, laudo Inmetro. **Compartimento lateral/dianteiro para transporte de animais mortos:** Um (01) compartimento com Dimensões externas aproximadas de 0,80m (lateral {correspondente à lateral do baú}) x 1,80m (largura {correspondente à largura total do baú}) x 1,00m (altura {correspondente à 2/3 da altura total do baú), sendo confeccionada em chapas e perfis de duralumínio liga naval, deverá ser totalmente fechada localizado na parte dianteira do baú; O assoalho deverá ser construído com chapa de Alumínio Lavrada Xadrez na espessura mínima de 2,7mm, com estrutura de sustentação suficiente para suportar o peso da carga, sendo todo o material resistente a corrosão, especialmente excretas animais, água e materiais de limpeza a base de cloro. O compartimento deverá possuir dois (02) drenos em seu extremo com ligação hidráulica de no mínimo 50 mm de diâmetro (tubo de PVC rígido soldável) para caixa/reservatório de dejetos. Todos os drenos deverão possuir a disposição de forma que possibilite a drenagem completa do piso do baú apenas pela retirada de suas tampas; - Abertura em ambas laterais da viatura, dotadas de um sistema simples de porta, com dimensões iguais a da abertura do compartimento (0,80m lateral X 1,00m altura), sendo confeccionada em chapas e perfis de duralumínio liga naval. A porta deverá possuir sistema de fechamento através de dobradiças auto-lubrificantes localizadas do lado esquerdo, e sistema de trincos com chaves, reforçado em aço inox para evitar corrosão. A porta deverá possuir sistema de duplo fechamento, sendo um trinco robusto tipo ferrolho com no mínimo 10mm de diâmetro e um fechamento à chave. A porta deve ser posicionada na menor distância possível do solo a partir de 0,70m, sendo que a altura máxima permitida será de 0,90m, com o veículo descarregado.				

	Compartimentos laterais para transporte de animais vivos (pequenos e médios): Dois (02) compartimentos com Dimensões externas aproximadas de 0,65m (lateral {correspondente à lateral do baú}) x 0,90m (largura {correspondente à metade da largura do baú}) x 1,50m (altura), sendo confeccionada em chapas e perfis de duralumínio liga naval, localizado no meio do baú, entre o compartimento de animais mortos na parte dianteira e o compartimento de animais vivos (grandes) na parte traseira; Abertura em ambas laterais da viatura, dotadas de um sistema simples de porta, com dimensões da abertura de 0,65m lateral X 1,10m altura, sendo confeccionada em chapas e perfis de duralumínio liga naval, deverá ser totalmente fechada. A parte acima da porta será fixa (aproximadamente 0,40m), com grade para ventilação através de tela aramada quadrangular de aço galvanizado com arame de no mínimo 3mm e vão de no máximo 10mm. A porta deverá possuir sistema de fechamento através de dobradiças auto-lubrificantes localizadas do lado esquerdo, e sistema de trincos com chaves, reforçado em aço inox para evitar corrosão. A porta deverá possuir sistema de duplo fechamento, sendo um trinco robusto tipo ferrolho com no mínimo 10mm de diâmetro e um fechamento à chave. A porta deve ser posicionada na menor distância possível do solo a partir de 0,70m, sendo que a altura máxima permitida será de 0,90m, com o veículo descarregado; O assoalho deverá ser construído com chapa de Alumínio Lavrada Xadrez na espessura mínima de 2,7mm, com estrutura de sustentação suficiente para suportar o peso da carga, sendo todo o material resistente a corrosão, especialmente excretas animais, água e materiais de limpeza a base de cloro. Cada compartimento deverá possuir um (01) dreno em seu extremo com ligação hidráulica de no mínimo 50 mm de diâmetro (tubo de PVC rígido soldável) para caixa/reservatório de dejetos. Todos os drenos deverão possuir a disposição de forma que possibilite a drenagem completa do piso do baú apenas pela retirada de suas tampas; O revestimento do compartimento deverá ser em chapas de duralumínio liga naval, com estrutura em perfil de duralumínio extrudado. A divisória que separa esse compartimento dos demais deverá ser confeccionada em chapas e perfis de duralumínio; Teto isolado com isopor de 35mm de espessura e revestimento com chapa de duralumínio corrugadas, para que o interior do equipamento permaneça na temperatura ambiente. **Compartimento lateral/traseiro para transporte de animais vivos (grandes):** Um (01) compartimento com Dimensões externas				

	aproximadas de 0,90m (lateral {correspondente à lateral do baú}) x 1,80m (largura {correspondente à largura total do baú}) x 1,50m (altura), sendo confeccionada em chapas e perfis de duralumínio liga naval, localizado na traseira do baú, após os compartimentos de animais vivos (pequenos e médios) na parte do meio do baú; Abertura em ambas laterais da viatura, dotadas de um sistema simples de porta, com dimensões de abertura de 0,80m lateral X 1,10m altura, sendo confeccionada em chapas e perfis de duralumínio liga naval. A parte acima da porta será fixa (aproximadamente 0,40m), com grade para ventilação através de tela aramada quadrangular de aço galvanizado com arame de no mínimo 3mm e vão de no máximo 10mm. A porta deverá possuir sistema de fechamento através de dobradiças auto-lubrificantes localizadas do lado esquerdo, e sistema de trincos com chaves, reforçado em aço inox para evitar corrosão. A porta deverá possuir sistema de duplo fechamento, sendo um trinco robusto tipo ferrolho com no mínimo 10mm de diâmetro e um fechamento à chave. A porta deve ser posicionada na menor distância possível do solo a partir de 0,70m, sendo que a altura máxima permitida será de 0,90m, com o veículo descarregado; O assoalho deverá ser construído com chapa de Alumínio Lavrada Xadrez na espessura mínima de 2,7mm, com estrutura de sustentação suficiente para suportar o peso da carga, sendo todo o material resistente a corrosão, especialmente excretas animais, água e materiais de limpeza a base de cloro. O compartimento deverá possuir dois (02) drenos em seus extremos com ligação hidráulica de no mínimo 50 mm de diâmetro (tubo de PVC rígido soldável) para caixa/reservatório de dejetos. Todos os drenos deverão possuir a disposição de forma que possibilite a drenagem completa do piso do baú apenas pela retirada de suas tampas; O revestimento do compartimento deverá ser em chapas de duralumínio liga naval, com estrutura em perfil de duralumínio extrudado. A divisória que separa esse compartimento dos demais deverá ser confeccionada em chapas e perfis de duralumínio; Teto isolado com isopor de 35mm de espessura e revestimento com chapa de duralumínio corrugadas, para que o interior do equipamento permaneça na temperatura ambiente. **Compartimentos laterais/dianteiros/superiores para equipamentos e materiais:** - Dois (02) compartimentos com Dimensões externas aproximadas de 0,80m (lateral {correspondente à lateral do baú}) x 0,90m (largura {correspondente à metade da largura do baú}) x 0,50m (altura), localizados acima do compartimento de animais mortos, na parte dianteira superior do baú;				

	- Abertura em ambas laterais da viatura, dotadas de um sistema simples de porta, com dimensões iguais a da abertura do compartimento (0,80m lateral X 0,50m altura), sendo confeccionada em chapas e perfis de duralumínio liga naval. A porta deverá ser totalmente fechada, e possuir sistema de fechamento através de dobradiças auto-lubrificantes localizadas do lado esquerdo, e sistema de trincos com chaves, reforçado em aço inox para evitar corrosão. A porta deverá possuir sistema de duplo fechamento, sendo um trinco robusto tipo ferrolho com no mínimo 10mm de diâmetro e um fechamento à chave; - Teto isolado com isopor de 35mm de espessura e revestimento com chapa de duralumínio corrugadas, para que o interior do equipamento permaneça na temperatura ambiente.				

4. DAS OBRIGAÇÕES DA CONTRATANTE

4.1. Prestar as informações e os esclarecimentos que venham a ser solicitados pela CONTRATADA com relação ao objeto deste Termo de Referência.

4.2. Permitir que somente pessoas autorizadas pela empresa vencedora prestem assistência técnica, dentro do prazo de garantia das carrocerias

4.3. Rejeitar o recebimento das carrocerias que não estiverem em conformidade com as condições estabelecidas neste Termo de Referência.

4.4. Atestar e efetuar o pagamento das faturas correspondentes ao objeto deste Termo de Referência.

4.5. Notificar a contratada, por escrito, sobre imperfeições, falhas ou irregularidades constatadas para que sejam adotadas as medidas corretivas necessárias.

5. DAS OBRIGAÇÕES DA CONTRATADA

5.1. É de responsabilidade da CONTRATADA, todos os custos com o translado de ida e volta do veículo, bem como avarias, furtos ou roubos, desde a retirada do veículo para a adaptação e instalação das carrocerias, até a devolução para a CONTRATANTE.

5.2.Responsabilizar-se pelo controle qualitativo e quantitativo de todos os itens que integram o escopo de fornecimento.

5.3. Constatada falhas ou defeitos nas carrocerias, a CONTRATANTE notificará a CONTRATADA para sanar a deficiência e/ou substituir no prazo máximo de 10 (dez) dias.

5.4. Responder integralmente por perdas e danos que vier a causar à CONTRATANTE ou a terceiros em razão de ação ou omissão dolosa ou culposa, sua ou dos seus prepostos, independentemente de outras cominações contratuais ou legais a que estiver sujeita.

5.5. Responsabilizar-se pelo ônus resultante de quaisquer ações, demandas, custos e despesas decorrentes de danos, ocorridos por culpa sua ou de qualquer de seus empregados e prepostos, obrigando-se, outrossim, por quaisquer responsabilidades de correntes de ações judiciais movidas por terceiros que lhe venham a ser exigidas por força de lei, ligadas ao cumprimento deste Termo de Referência.

5.6. Comunicar à CONTRATANTE, no prazo máximo de 2 (dois) dias que antecedem o prazo da entrega, os motivos que impossibilite o seu cumprimento.

5.7. Em hipótese alguma poderá veicular publicidade ou qualquer informação acerca das atividades do objeto contratado.

6. DO FISCAL DO CONTRATO

6.1. A fiscalização comunicará à CONTRATADA, por escrito, as deficiências que forem verificadas nos veículos entregues, para correção, sem prejuízos das sanções cabíveis.

6.2. A fiscalização de que trata esta cláusula não exclui nem reduz a responsabilidade da CONTRATADA pelos danos causados ao CONTRATANTE ou a terceiros, resultantes de ação ou omissão culposa ou dolosa de quaisquer de seus empregados ou prepostos.

6.3. Não serão aceitos pela Fiscalização as carrocerias que não satisfaçam às condições do presente Termo de Referência.

6.4. Gestor do Contrato: Carlos Eduardo de Santi, Chefe da Divisão de Controle de Zoonoses.

6.5. Fiscal de Contrato: Sandro Roberto Galvão, Técnico em Zoonoses.

7. DA GARANTIA

7.1. A CONTRATADA garantirá o bem, objeto do fornecimento, contra defeitos de fabricação pelo período de garantia do fabricante, contado a partir do recebimento definitivo pela CONTRATANTE.

7.2. Durante o período da garantia, a CONTRATADA substituirá as partes, conjunto ou bens defeituosos ou degradados em decorrência de falhas da fabricação, sem ônus para o CONTRATANTE, cabendo a este comunicar por escrito a constatação de defeito ou degradação.

7.3. A garantia das carrocerias, objeto deste Termo de Referência será de no mínimo 12 (doze) meses, contados a partir da data de emissão do Termo de Recebimento e Contrato.

8. ENTREGA: PRAZOS, LOCAL E CONDIÇÕES DE ENTREGA:

8.1. Prazo de entrega: em até 90 (noventa) dias após a assinatura do contrato/recebimento do empenho.

82. Condições de pagamento: 30 (trinta) dias, após a entrega dos automóveis adaptado, emissão da nota fiscal e certificação por parte do ordenador das despesas.

8.3. Local da entrega dos veículos adaptados com as carrocerias: Será na Avenida José Maria de Brito nº459, no bairro Vila Portes telefone para contato 3521-1703 e/ou 3521-1700.

9. DO RECEBIMENTO

9.1. Na entrega, as carrocerias serão vistoriadas por uma comissão formada por representantes da Secretaria Municipal da Saúde que, acompanhados de um representante da empresa fornecedora, fará a conferência das especificações e da integridade das carrocerias entregues.

9.2. Após a verificação da qualidade e consequente aceitação, em até 10 (dez) dias corridos, a Comissão emitirá o Termo de Recebimento.

9.3. Caso sejam constatadas irregularidades, a comissão emitirá documento relatando as alterações, que deverão ser sanadas no prazo de 10 (dez) dias úteis, contados da emissão do Termo de Recebimento, sob pena de multa.

9.4. A nota fiscal deverá constar as seguintes informações;

9.4.1. Valor unitário;

9.4.2. Período de garantia;

9.4.3. Número da nota de empenho e do processo de compra

10. DOTAÇÃO ORÇAMENTÁRIA

Dotação	Recursos

09012781200901020449052150552 00	**Royalties Tratado de Itaipu Binacional.**

10.1. Valor máximo de referência é de: R$ 59.800,00 (Cinquenta e nove mil e oitocentos reais) .

11. DISPOSIÇÕES GERAIS

11.1. O automóvel oferecido deverá ser novo, zero quilômetro, e estar em fase normal de fabricação na data da entrega e, em conformidade com a legislação.

Foz do Iguaçu, 19 de Novembro de 2018.

Nilton Aparecido Bobato
Secretário Municipal da Saúde

MODELO – FURGÃO PARA UTILIZAÇÃO NO RECPÇHIMENTO DE ANIMAIS (CARROCINHA)

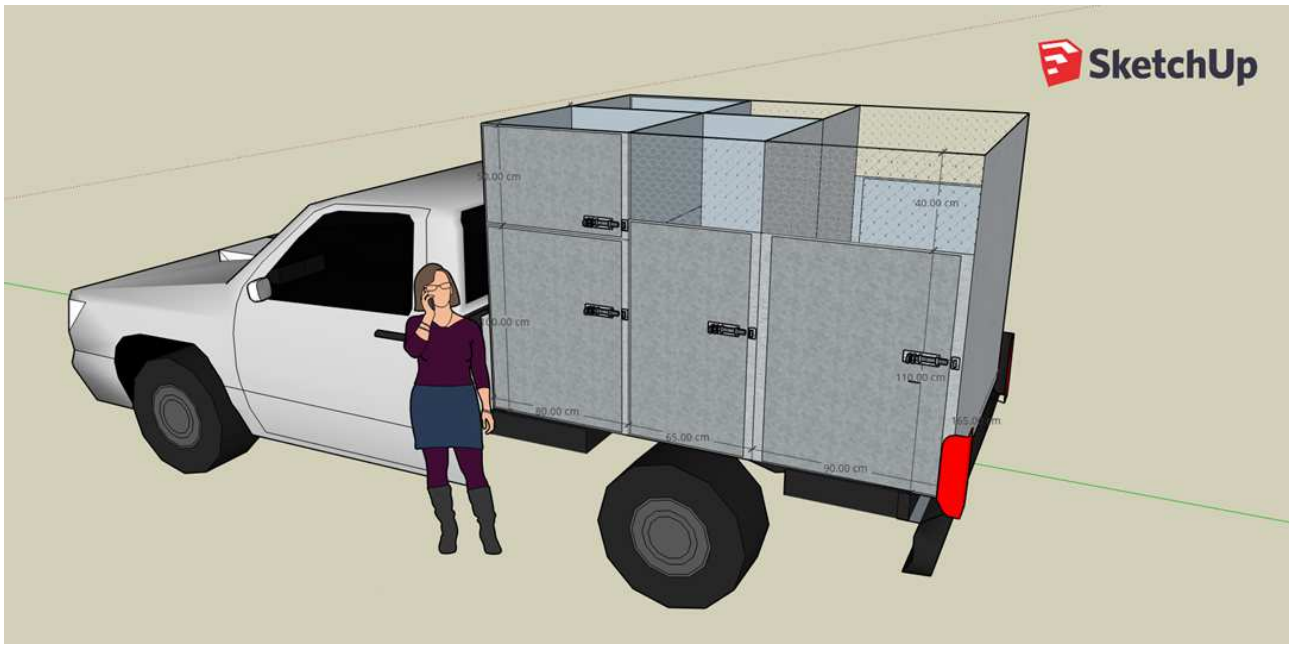

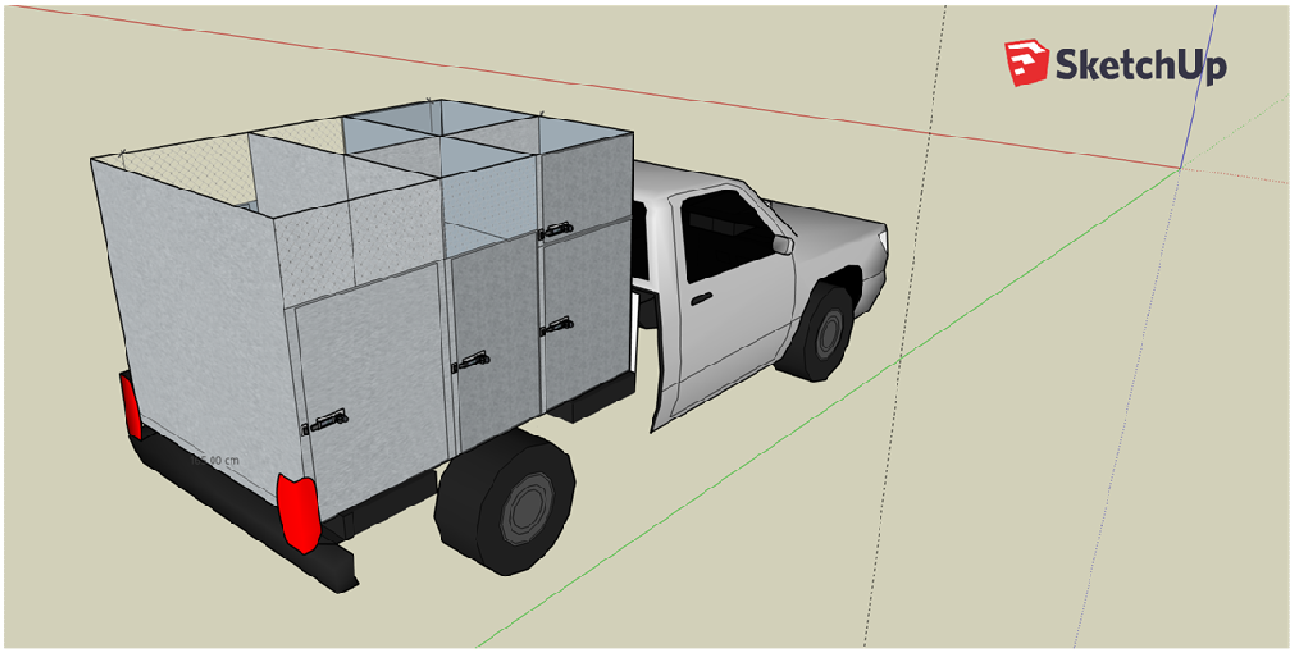

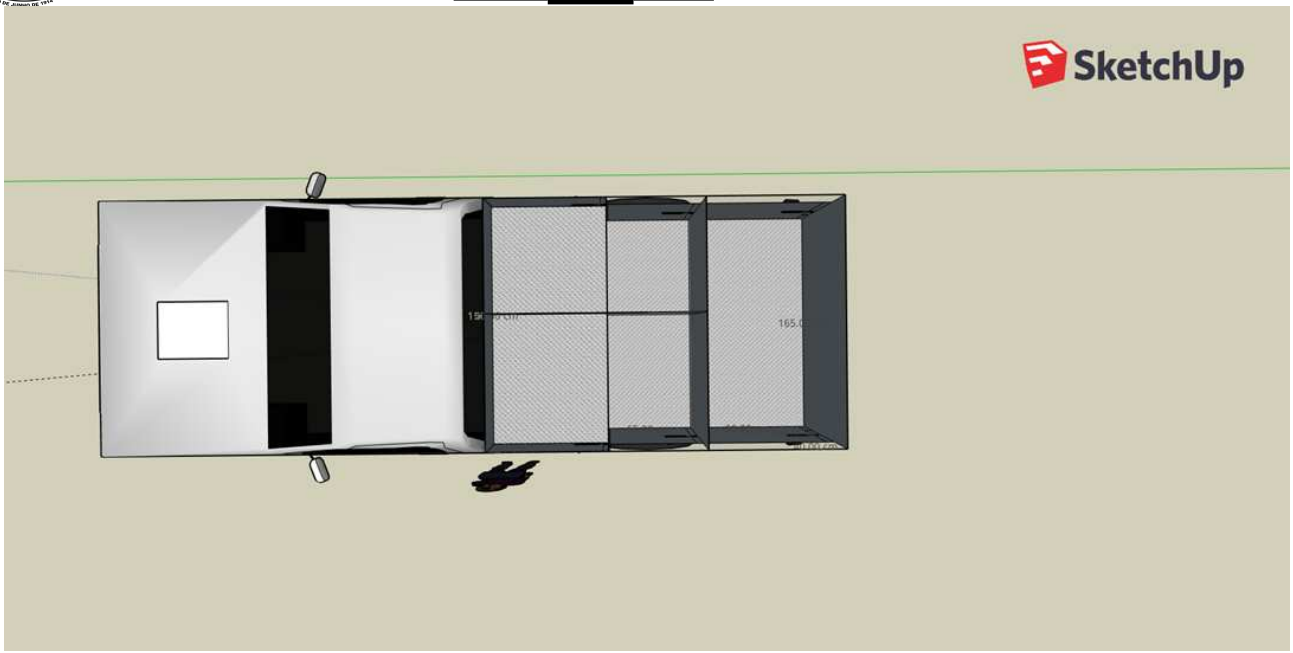
SketchUp

SketchUp

ANEXO II

DO OBJETO E DEMAIS ASPECTOS RELACIONADOS

1. DO OBJETO

Constitui objeto da presente licitação aquisição de 02 (duas) carrocerias para serem instaladas em duas camionetes GM S/10, Cabine simples, tração 4x4, ano de fabricação 2018, para serem utilizados nos serviços de transporte de animais de pequenos porte do Centro de Controle de Zoonoses, de Foz do Iguaçu - Paraná, de acordo com as especificações constantes no Anexo I – Termo de Referência do edital e seus anexos.

2. DA DOTAÇÃO ORÇAMENTÁRIA:

Dotação	Recursos
10011030505902097449052150599 01	**Royalties e outras comp. Finceira não previd.**

3. DO RECEBIMENTO:

3.1. O bem ou prestação de serviço deverá ser executado em conformidade com a Nota de Empenho e os termos do edital.

3.2. A entrega do bem ou da prestação do serviço deverá ser efetuada sempre que solicitada, e não serão tolerados atrasos sem justificativa prévia.

3.3. Todos os bens fornecidos ou serviços prestados serão conferidos no momento da entrega, e se a quantidade e/ou qualidade dos mesmos não corresponder às especificações exigidas, a remessa apresentada será devolvida para substituição ou adequações, no prazo máximo de 03 (três) dias úteis, sem prejuízo da aplicação das penalidades cabíveis.

3.4. O(s) bem (ens) ou serviço(s) objeto deste edital deverá (ão) ser entregue (s) acompanhado(s) de nota(s) fiscal (is) distintas, ou seja, de acordo com a Nota de Empenho, constando o número, o bem ou serviço, o valor unitário, a quantidade, o valor total e o local da entrega, além das demais exigências legais.

3.5. O recebimento do objeto deste Edital, não exime o fornecedor de ser responsabilizado, dentro das penalidades previstas na Lei 8.666/93 e alterações, pela má qualidade que venha a ser constatada durante o uso, dentro do prazo de validade, do objeto fornecido.

4. DO PAGAMENTO:

4.1. O pagamento será efetuado 30 (trinta) dias, após a entrega, mediante apresentação de nota fiscal, devidamente certificada pelo órgão requisitante, vedada a antecipação do pagamento.

4.2. A Nota Fiscal/Fatura que for apresentada com erro será devolvida ao fornecedor/prestador, para retificação ou substituição, sendo que os trâmites para o pagamento reiniciarão a partir da data de sua reapresentação.

4.2.1. Nos casos de eventuais atrasos de pagamento, desde que o Contratado não tenha concorrido para tanto, fica convencionado que a taxa de compensação financeira devida pela Contratante, entre a data do vencimento e o efetivo adimplemento da parcela, é calculada mediante a aplicação da seguinte fórmula:

EM = I x N x VP, sendo:

EM = Encargos moratórios;

N = Número de dias entre a data prevista para o pagamento e a do efetivo pagamento;

VP = Valor da parcela a ser paga.

I = Índice de compensação financeira = 0,00016438, assim apurado:

$$I = (TX) \qquad I = \frac{(6/100)}{365} \qquad I = 0{,}00016438$$

TX = Percentual da taxa anual = 6%.

4.3. Para o recebimento dos pagamentos devidos, a empresa deverá apresentar à Secretaria Municipal da Fazenda, os seguintes documentos para comprovação da regularidade fiscal:

4.3.1. Prova de regularidade relativa a Tributos Federais e à Divida Ativa da União, emitida conforme Portaria Conjunta RFB / PGFN nº.1.751 de 02/10/2014

.

4.3.2. Prova de regularidade para com a Fazenda Estadual, mediante apresentação de Certidão Negativa de Débitos e Tributos Estaduais para participar de licitação junto a órgãos públicos, expedida pela Secretaria de Estado da Fazenda, do domicílio ou sede da proponente;

4.3.3. Prova de regularidade para com a Fazenda Municipal, mediante apresentação de Certidão Negativa de Tributos Municipais, expedida pela Secretaria Municipal da Fazenda, do domicílio ou sede da proponente;

4.3.4. Prova de regularidade relativa ao Fundo de Garantia por Tempo de Serviços (FGTS), demonstrando situação regular no cumprimento dos encargos sociais instituídos por lei;

4.3.5. Prova de regularidade junto a Justiça do Trabalho (Certidão Negativa de Débitos Trabalhistas - **CNDT**), demonstrando a situação regular no cumprimento dos encargos trabalhistas instituídos por lei.

Salete Aparecida de Oliveira Horst
Responsável pela Secretaria Municipal da Administração.

ANEXO III

1. DAS EXIGÊNCIAS DA PROPOSTA COMERCIAL

1.1. O encaminhamento de proposta para o sistema eletrônico pressupõe o pleno conhecimento e atendimento às exigências de habilitação previstas no Edital. O Licitante será responsável por todas as transações que forem efetuadas em seu nome no sistema eletrônico, assumindo como firmes e verdadeiras suas propostas e lances.

1.2. A proposta de preços inicial deverá ser digitada no site **www.licitacoes-e.com.br**, para análise e terá que conter:

I- **Preço total do lote contemplando todos os itens pertencentes ao lote, com até duas casas decimais após á vírgula; Será desclassificada a empresa que cotar parcialmente o lote;**

II- **Marca do item cotado, a não especificação da marca acarretará na desclassificação do licitante**.

III- Conter as condições de pagamento em conformidade com o edital, a não especificação significa que a licitante concorda com os termos do edital;

IV- Prazo de validade da proposta: 60 dias, a não especificação significa que a licitante concorda com os termos do edital;

V- Será desclassificada a proposta que estiver elaborada em desacordo com os termos deste edital, que se oponha a qualquer dispositivo legal vigente ou que contenha preços excessivos ou manifestamente inexeqüíveis, preços simbólicos ou irrisórios.

VI- É vedada a identificação do licitante antes do término da fase competitiva.

1.3. Não será aceita cobrança posterior de qualquer imposto, tributo ou assemelhado adicional, salvo se alterado ou criado após a data de abertura desta licitação e que venha expressamente a incidir sobre o objeto desta licitação, na forma da Lei.

1.4. Os tributos, emolumentos, contribuições sociais, fiscais e parafiscais que sejam devidos em decorrência direta ou indireta do objeto da licitação, serão de exclusiva responsabilidade do contribuinte, assim definido na Norma Tributária.

1.5. O licitante declara haver levado em conta, na apresentação de sua proposta, os custos, emolumentos, encargos, inclusive sociais, contribuições fiscais e parafiscais, bem como os tributos incidentes sobre a compra dos materiais, não cabendo quaisquer reivindicações devidas a erros nessa avaliação.

2. DA HABILITAÇÃO

2.1. A licitante com a proposta classificada em primeiro lugar, por lote, deverá encaminhar a seguinte documentação:

2.1.1. Para habilitação jurídica e regularidade fiscal:

I. Ato constitutivo, estatuto ou contrato social (*última alteração ou a consolidação*) em vigor, devidamente registrado, em se tratando de sociedades comerciais, e acompanhado, no caso de sociedades por ações, dos documentos de eleição de seus atuais administradores. **Observação:** Para todos os efeitos, considera-se como ato constitutivo, estatuto ou contrato social em vigor, o documento de constituição da empresa, acompanhado da(s) última(s) alteração (ões) referente(s) à natureza da atividade comercial e à administração da empresa, ou a última alteração.

II. Inscrição do ato constitutivo, no caso de sociedade civil, acompanhada de prova da diretoria em exercício.

III. Decreto de autorização, em se tratando de empresa ou sociedade estrangeira em funcionamento no país.

IV. Declaração de Elaboração Independente de Proposta, conforme INSTRUÇÃO NORMATIVA SLTI/MPOG Nº 02, de 16 de setembro de 2009, de acordo com o **Modelo III.**

V. Prova de Inscrição no Cadastro Nacional de Pessoas Jurídicas – CNPJ;

VI. Prova de inscrição no cadastro de contribuintes estadual ou municipal (***alvará***), se houver, relativo ao domicílio ou sede do licitante, pertinente ao seu ramo de atividade e compatível com o objeto contratual;

VII. Prova de regularidade relativa ao Fundo de Garantia por Tempo de Serviços (FGTS), demonstrando situação regular no cumprimento dos encargos sociais instituídos por lei;

VIII. Prova de regularidade relativa a Tributos Federais e à Divida Ativa da União, emitida conforme Portaria Conjunta RFB / PGFN nº.1.751 de 02/10/2014.

IX. Prova de regularidade para com a Fazenda Estadual, mediante apresentação de Certidão Negativa de Débitos e Tributos Estaduais com finalidade específica para participar de licitação junto a órgãos públicos, expedida pela Secretaria de Estado da Fazenda, do domicílio ou sede da proponente;

X. Prova de regularidade junto a Justiça do Trabalho mediante apresentação da Certidão Negativa de Débitos Trabalhistas - CNDT, demonstrando a situação regular no cumprimento dos encargos trabalhistas instituídos por lei;

XI. Prova de regularidade com a Fazenda Municipal;

XII. Declaração conjunta que versa sobre recebimento do edital, superveniência de fatos impeditivos da habilitação, Proibição do Trabalho de Menores e de Relação de emprego com servidores; conforme **Modelo II**.

XIII. Comprovação de aptidão para desempenho de atividade pertinente e compatível em características com o objeto da licitação através da apresentação de no mínimo 01 (um) atestado de desempenho anterior, fornecido por pessoa jurídica de direito público ou privado, comprobatório da capacidade técnica para atendimento ao objeto da presente licitação;

a) Havendo dúvidas quanto a regularidade ou inconsistências dos atestados, o Pregoeiro realizará diligência para verificação destes, ou exigir outros documentos para comprovação (Contrato de Fornecimento e/ou Nota Fiscal), na forma prevista no artigo 43, §3º da Lei 8.666/93.

b) Se apurado irregularidade na apresentação de qualquer documento apresentado na licitação, poderá ensejar a aplicação da penalidade prevista no artigo 90 da Lei 8.666/93, e o envio da documentação da licitante ao Ministério Público, para as providências que julgarem necessárias.

XIV. Certidão negativa de falência, recuperação judicial ou extrajudicial, expedida pelo Distribuidor Judicial competente da sede da licitante, com validade de 90 dias.

XV. Tratando-se de microempresa e empresa de pequeno porte, tendo em vista o tratamento diferenciado concedido pela Lei Complementar nº 123/2006, deverá apresentar a Certidão expedida pela Junta Comercial, conforme consta no art. 8º da Instrução Normativa DNRC nº 103/2007, acompanhada da declaração de que se enquadra como Microempresa ou Empresa de Pequeno Porte nos termos do art. 3º, da Lei Complementar n.º 123, de 14 de dezembro de 2006. **E o Modelo I da Declaração encontra-se no Edital.**

3. ENCAMINHAMENTO DA DOCUMENTAÇÃO AO PREGOEIRO

3.1. Os documentos deverão chegar ao endereço constante do preâmbulo deste edital, sob pena de desclassificação da proposta, além das demais penalidades previstas neste edital, no prazo máximo de 03 (três) dias úteis posteriores à data do encerramento da Sessão Pública do Pregão, independente de comunicação do Pregoeiro.

3.1.1. O Pregoeiro poderá solicitar a documentação da empresa classificada em segundo e terceiro lugares, e assim sucessivamente, para garantir a aquisição do objeto dentro das exigências do Edital. As empresas convocadas que não apresentarem a documentação estarão sujeitas às penalidades previstas neste Edital.

3.1.2. O licitante poderá encaminhar o envelope contendo os documentos habilitatórios anteriormente à realização da sessão do pregão, identificando no referido envelope os elementos que possibilitem seu vínculo ao processo licitatório. O Pregoeiro deverá abrir o envelope somente após a realização da sessão do Pregão. Os envelopes dos licitantes que não vencerem quaisquer dos itens deste edital estarão à disposição dos mesmos para sua retirada durante 60 (sessenta) dias após a realização da sessão, findo esse prazo serão destruídos.

4. CONSIDERAÇÕES SOBRE A DOCUMENTAÇÃO

4.1. Caso as Certidões não provem a regularidade do licitante, estes estarão imediatamente inabilitados no presente processo licitatório, além de sofrerem as penalidades previstas no edital e na legislação pertinente.

4.2. Os documentos referidos nos itens 2 e 3 deste Anexo poderão ser apresentados em original, cópia autenticada ou publicação em órgão da imprensa oficial. A aceitação das certidões, quando emitidas através da Internet, fica condicionada à verificação de sua validade sendo dispensada sua autenticação.

4.3. Caso os documentos referidos nos itens 2 e 3 deste Anexo não mencionem o prazo de validade, será considerado o prazo de 60 (sessenta) dias contados de sua emissão.

4.4. Caso a licitante seja a matriz, todos os documentos apresentados deverão estar em nome da matriz. Caso seja a filial, todos os documentos deverão estar em nome da filial, exceto aqueles que, pela própria natureza ou por determinação legal, forem comprovadamente emitidos apenas em nome da matriz ou cuja validade abranja todos os estabelecimentos da empresa.

4.5. As microempresas e empresas de pequeno porte deverão apresentar toda a documentação exigida para efeito de comprovação de regularidade fiscal, mesmo que esta apresente alguma restrição.

4.6. Havendo alguma restrição nos documentos de regularidade fiscal da microempresa ou empresa de pequeno porte, será assegurado o prazo de 05 (cinco) dias úteis posteriores ao prazo estipulado no item 3.1, para a regularização da documentação, sob pena de decair do direito à contratação.

4.7. Ultrapassado o prazo previsto no subitem 4.6, a microempresa ou empresa de pequeno porte decairá do direito à contratação, sem prejuízo das sanções prevista na Lei Federal nº 8.666/93, sendo facultado à Administração convocar o licitante remanescente, na ordem de classificação para a assinatura do contrato ou revogar a licitação.

Salete Aparecida de Oliveira Horst
Responsável pela Secretaria Municipal da Administração.

MODELO I

DECLARAÇÃO DE CUMPRIMENTO DOS REQUISITOS DA LEI COMPLEMENTAR Nº 123/06

A
Prefeitura Municipal de Foz do Iguaçu
Diretoria de Licitações e Contratos
Pregão Eletrônico nº 235/2019

A empresa _____, inscrita no CNPJ n°_____, por intermédio de seu representante legal o(a) Sr(a)_____, portador(a) da Carteira de Identidade no_____ e do CPF no _____, declara, que se enquadra na condição de Microempresa (ME) ou empresa de pequeno porte (EPP) constituídas na forma da Lei Complementar nº. 123, DE 14/12/2006.
Declara, ainda que não apresenta nenhuma das restrições do regime diferenciado e favorecido, dispostas no art. 3º, § 4º, da referida Lei, comprometendo-se a informar a Administração caso perca essa qualificação

Por ser verdade, firmamos a presente.

Local, ____ de _____ 2019.

_____
Nome e carimbo do representante
legal da empresa

_____
Contador:
Registro no CRC

MODELO II

DECLARAÇÃO CONJUNTA

À
Prefeitura Municipal de Foz do Iguaçu
Diretoria de Licitações e Contratos
PREGÃO ELETRÔNICO Nº 235/2019 – PMFI

Prezados Senhores:

A empresa _____, inscrita no CNPJ n° _____, por intermédio de seu representante legal o(a) Sr(a)_____, portador(a) do RG nº_____ e do CPF nº. _____, para fins do disposto no Edital de licitação em epigrafe, **DECLARA**,

a) Que recebeu do licitador toda a documentação do Pregão Eletrônico supramencionada, relacionada no Edital em apreço e que tomou conhecimento de todas as informações e condições locais para o cumprimento das obrigações objeto da licitação;

b) Que se sujeita às condições estabelecidas no edital do Pregão Eletrônico em consideração e dos respectivos anexos e documentos, que acatará integralmente qualquer decisão que venha a ser tomada pelo licitador quanto à habilitação apenas das proponentes que hajam atendido às condições estabelecidas e demonstrem integral possibilidade de executar os serviços e que inexistem fatos supervenientes impeditivos da habilitação ou que comprometam a idoneidade da proponente nos termos do Artigo 32, parágrafo 2, e Artigo 97 da Lei 8.666, de 21 de junho de 1993, e suas alterações.

c) Que não emprega menor de dezoito anos em trabalho noturno, perigoso ou insalubre e não emprega menor de dezesseis anos em qualquer trabalho, salvo na condição de aprendiz a partir de 14 anos, conforme disciplina do art. 7º, XXXIII da CF 88;

d) Que não possui em seu quadro societário e nem como representante legal através de procuração, Servidor Público da Prefeitura de Foz do Iguaçu.

Por ser verdade, firmamos a presente.

Local, ____ de _____ 2019.

_____
Nome e carimbo do Representante
Legal da empresa

MODELO III

DECLARAÇÃO DE ELABORAÇÃO INDEPENDENTE DE PROPOSTA

À
Prefeitura do Município de Foz do Iguaçu
Diretoria de Licitações e Contratos
PREGÃO ELETRÔNICO Nº 235/2019 - PMFI

OBJETO: Aquisição de 02 (duas) carrocerias para serem instaladas em duas camionetes GM S/10, Cabine simples, tração 4x4, ano de fabricação 2018, para serem utilizados nos serviços de transporte de animais de pequenos porte do Centro de Controle de Zoonoses, de Foz do Iguaçu - Paraná, de acordo com as especificações constantes no Anexo I – Termo de Referência do edital e seus anexos.

(Identificação completa do representante da licitante), como representante devidamente constituído de (Identificação completa da licitante) doravante denominado Licitante, para fins do disposto no Edital de **Pregão Eletrônico nº 235/2019**, declara, sob as penas da lei, em especial o art. 299 do Código Penal Brasileiro, que:
(a) a proposta apresentada para participar da presente ***Licitação*,** foi elaborada de maneira independente pelo Licitante, e o conteúdo da proposta não foi, no todo ou em parte, direta ou indiretamente, informado, discutido ou recebido de qualquer outro participante potencial ou de fato da ***Licitação***, por qualquer meio ou por qualquer pessoa;

(b) a intenção de apresentar a proposta elaborada para participar da presente ***Licitação*** não foi informada, discutida ou recebida de qualquer outro participante potencial ou de fato da ***Licitação,*** por qualquer meio ou por qualquer pessoa;

(c) que não tentou, por qualquer meio ou por qualquer pessoa, influir na decisão de qualquer outro participante potencial ou de fato da ***Licitação*** quanto a participar ou não da referida licitação;

(d) que o conteúdo da proposta apresentada para participar da presente ***Licitação*** não será, no todo ou em parte, direta ou indiretamente, comunicado ou discutido com qualquer outro participante potencial ou de fato da ***Licitação*** antes da adjudicação do objeto da referida licitação;

(e) que o conteúdo da proposta apresentada para participar da presente ***Licitação*** não foi, no todo ou em parte, direta ou indiretamente, informado, discutido ou recebido de qualquer integrante da ***Prefeitura Municipal de Foz do Iguaçu*** antes da abertura oficial das propostas; e

(f) que está plenamente ciente do teor e da extensão desta declaração e que detém plenos poderes e informações para firmá-la.

Por ser verdade, firmamos a presente.

Local, ____ de _____ de 2019.

_____
Nome e carimbo do representante
Legal da empresa

MODELO IV
PROPOSTA COMERCIAL
(em papel personalizado da empresa)

Razão Social: _____CNPJ/MF: _____ IE_____
Endereço:_____
Tel /Fax: _____CEP: _____ Cidade: _____UF:___
E-mail _____

Banco..... Agência Bancaria ..... Conta Corrente nº .....

A
Prefeitura Municipal de Foz do Iguaçu
Diretoria de Licitações e Contratos
Pregão Eletrônico nº 235/2019

Em atenção ao Pregão em epígrafe, apresentamos nossa proposta comercial para o fornecimento dos objetos, conforme abaixo:

Item	**Especificação**	**UN.**	**QTDE**	**MARCA**	**PREÇO UNITÁRIO R$**	**VALOR TOTAL R$**
	TOTAL GERAL R$					

Condições de Pagamento:

Prazo de Entrega: 90 (noventa) dias

Validade da Proposta: 60 (sessenta) dias

Declaramos de que nos preços propostos encontra-se incluídos todos os tributos, **frete**, impostos de quaisquer natureza, encargos sociais e quaisquer outros ônus que porventura possam recair sobre o fornecimento do objeto da presente licitação.

Local, ____de_____ de 2019.

Atenciosamente

_____
Representante Legal da Proponente
Nome.:RG.: CPF.:

ANEXO IV - MINUTA DE CONTRATO

O MUNICÍPIO DE FOZ DO IGUAÇU, Estado do Paraná, pessoa jurídica de direito público interno, com sede à Praça Getúlio Vargas, Centro, nº 280, inscrita sob o CNPJ/MF nº 76.206.606/0001-40, neste ato representado pelo Prefeito Municipal, Srº Francisco Lacerda Brasileiro, a seguir denominado CONTRATANTE e, de outro lado, _____, pessoa jurídica, inscrito no CNPJ/MF sob o n.º _____, com sede à _____, CEP – _____, nesta cidade, neste ato representada pelo Sr. _____ brasileiro, separado judicialmente, portador da Cédula de Identidade. n.º _____ e do CPF n.º _____, residente e domiciliado nesta cidade, a seguir denominada CONTRATADA, têm entre si justo e contratada o constante nas cláusulas a seguir enumeradas.

CLÁUSULA PRIMEIRA - DO OBJETO

O objeto do presente contrato é e: ....., de acordo com quantidade e especificações constantes no Termo de Referencia – Anexo I do Edital do Pregão Eletrônico nº ..../2019.

CLÁUSULA SEGUNDA - DA CONTRATAÇÃO

Ficam integrados a este Contrato, independente de transcrição, os seguintes documentos cujos teores são de conhecimento da CONTRATADA: atos convocatório, edital de Pregão Eletrônico nº ..../2019, com todos os seus anexos, especificações, proposta da proponente vencedora, parecer de julgamento e legislação pertinente à espécie.

Parágrafo Primeiro

Será incorporada a este contrato, mediante Termos Aditivos, qualquer modificação que venha a ser necessária durante a sua vigência, decorrente das obrigações assumidas pela CONTRATADA, alterações no objeto, especificações, prazos ou normas gerais de serviços do CONTRATANTE.

Parágrafo Segundo

A assinatura do presente contrato indica que a CONTRATADA possui plena ciência de seu conteúdo, bem como dos demais documentos vinculados ao presente, sujeitando-se às normas da Lei 8.666/93 e a totalidade das cláusulas contratuais aqui estabelecidas.

CLÁUSULA TERCEIRA - DO VALOR

O CONTRATANTE pagará à CONTRATADA, pelo fornecimento do objeto valor de R$ .... (.....), daqui por diante denominado "Valor Contratual", que serão empenhados à conta da dotação:

Dotação	Recursos
10011030505902097449052150599 01	**Royalties e outras comp. Finceira não previd.**

CLÁUSULA QUARTA - DA FORMA DE PAGAMENTO

a) O pagamento será efetuado 30 (trinta) dias, após a entrega, mediante apresentação de nota fiscal, devidamente certificada pelo órgão requisitante, vedada a antecipação do pagamento.

b) A Nota Fiscal/Fatura que for apresentada com erro será devolvida ao fornecedor/prestador, para retificação ou substituição, sendo que os trâmites para o pagamento reiniciarão a partir da data de sua reapresentação.

b.1.) Nos casos de eventuais atrasos de pagamento, desde que o Contratado não tenha concorrido para tanto, fica convencionado que a taxa de compensação financeira devida pela Contratante, entre a data do vencimento e o efetivo adimplemento da parcela, é calculada mediante a aplicação da seguinte fórmula:

EM = I x N x VP, sendo:

EM = Encargos moratórios;

N = Número de dias entre a data prevista para o pagamento e a do efetivo pagamento;

VP = Valor da parcela a ser paga.

I = Índice de compensação financeira = 0,00016438, assim apurado:

$$I = (TX) \qquad I = \frac{(6/100)}{365} \qquad I = 0{,}00016438$$

TX = Percentual da taxa anual = 6%.

c) Para o recebimento dos pagamentos devidos, a empresa deverá apresentar à Secretaria Municipal da Fazenda, os seguintes documentos para comprovação da regularidade fiscal:

c1) Prova de regularidade relativa a Tributos Federais e à Divida Ativa da União, emitida conforme Portaria Conjunta RFB / PGFN nº.1.751 de 02/10/2014.

c2) Prova de regularidade para com a Fazenda Estadual, mediante apresentação de Certidão Negativa de Débitos e Tributos Estaduais para participar de licitação junto a órgãos públicos, expedida pela Secretaria de Estado da Fazenda, do domicílio ou sede da proponente;

c3) Prova de regularidade para com a Fazenda Municipal, mediante apresentação de Certidão Negativa de Tributos Municipais, expedida pela Secretaria Municipal da Fazenda, do domicílio ou sede da proponente;

c4) Prova de regularidade relativa ao Fundo de Garantia por Tempo de Serviços (FGTS), demonstrando situação regular no cumprimento dos encargos sociais instituídos por lei;

c5) Prova de regularidade junto a Justiça do Trabalho (Certidão Negativa de Débitos Trabalhistas - **CNDT**), demonstrando a situação regular no cumprimento dos encargos trabalhistas instituídos por lei.

Parágrafo Primeiro

O CNPJ/MF constante da Nota Fiscal deverá ser o mesmo indicado na proposta, sob pena de não ser efetuado o pagamento.

Parágrafo Segundo

Nenhum pagamento será efetuado enquanto pendente de liquidação qualquer obrigação financeira que tenha sido imposta à CONTRATADA pelo CONTRATANTE, em decorrência de penalidade ou inadimplência. Nos termos da legislação vigente.

CLÁUSULA QUINTA - DO PRAZO DE DURAÇÃO

O presente contrato terá duração de 120 (*cento e vinte)* dias, contados a partir da data de sua assinatura e recebimento da nota de empenho.

CLÁUSULA SEXTA - DAS OBRIGAÇÕES DA CONTRATADA

A CONTRATADA obriga-se: a) a empresa deverá entregar do equipamento, **em conformidade com os requisitos do Anexo I - Termo de Referência e os anexos do edital**, sob condições de devolução, mesmo após o recebimento, com custas por conta da contratada. Ainda, poderá acarretar as penalidades previstas na Lei de Licitações; b) informar ao Município, no ato da entrega, a assistência técnica autorizada mais próxima.

Parágrafo Primeiro

Os documentos exigidos neste contrato deverão ser apresentados no original, em cópia autenticada por cartório ou por publicação em órgão da imprensa oficial. A autenticação poderá ser feita, ainda, mediante cotejo da cópia com o original, por funcionário do CONTRATANTE devidamente identificado.

Parágrafo Segundo

Se a CONTRATADA estiver desobrigada da apresentação de quaisquer documentos solicitados nesta cláusula deverá comprovar esta condição por meio de certificado expedido por órgão competente ou legislação em vigor, na forma exigida no parágrafo primeiro.

Parágrafo Terceiro

A CONTRATADA estará dispensada de apresentar os documentos de que trata esta cláusula, caso seja possível, ao CONTRATANTE, verificar a regularidade da situação da CONTRATADA por meio de consulta on-line.

CLAUSULA SÉTIMA - DAS OBRIGAÇÕES DA CONTRATANTE

Serão designados os seguintes profissionais para fiscalização e gestão do objeto contratual:

- Gestor do Contrato: **Carlos Eduardo de Santi**

- Fiscal de Contrato: **Sandro Roberto Galvão**

CLÁUSULA OITAVA - DA CESSÃO DO CONTRATO E SUBCONTRATAÇÃO

A CONTRATADA não poderá ceder o presente Contrato a nenhuma pessoa física ou jurídica, sem autorização prévia, por escrito, do CONTRATANTE.

CLÁUSULA NONA - DA FRAUDE E DA CORRUPÇÃO

O CONTRATADO deve e fazer observar, por seus fornecedores e subcontratados, se admitida subcontratação, o mais alto padrão de ética durante todo o processo de contratação e de execução do objeto contratual. Para os propósitos desta cláusula, definem-se as seguintes práticas:

a) "**prática corrupta**": oferecer, dar, receber ou solicitar, direta ou indiretamente, qualquer vantagem com o objetivo de influenciar a ação de servidor público no processo de licitação ou na execução de contrato;

b) "**prática fraudulenta**": a falsificação ou omissão dos fatos, com o objetivo de influenciar o processo de licitação ou de execução de contrato;

c) "**prática colusiva**": esquematizar ou estabelecer um acordo entre dois ou mais licitantes, com ou sem o conhecimento de representantes ou prepostos do órgão licitador, visando estabelecer preços em níveis artificiais e não-competitivos;

d) "**prática coercitiva**": causar dano ou ameaçar causar dano, direta ou indiretamente, às pessoas ou sua propriedade, visando influenciar sua participação em um processo licitatório ou afetar a execução do contrato.

e) "**prática obstrutiva**": (i) destruir, falsificar, alterar ou ocultar provas em inspeções ou fazer declarações falsas aos representantes do organismo financeiro multilateral, com o objetivo de impedir materialmente a apuração de alegações de prática prevista neste Edital; (ii) atos cuja intenção seja impedir materialmente o exercício do direito de o organismo financeiro multilateral promover inspeção.

Na hipótese de financiamento, parcial ou integral, por organismo financeiro multilateral, mediante adiantamento ou reembolso, este organismo imporá sanção sobre uma empresa ou pessoa física, inclusive declarando-a inelegível, indefinidamente ou por prazo determinado, para a outorga de contratos financiados pelo organismo se, em qualquer momento, constatar o envolvimento da empresa, diretamente ou por meio de um agente, em práticas corruptas, fraudulentas, colusivas, coercitivas ou obstrutivas ao participar da licitação ou da execução um contrato financiado pelo organismo.

Considerando os propósitos das cláusulas acima, o CONTRATADO, como condição para a contratação, deverá concordar e autorizar que, na hipótese de o contrato vir a ser financiado, em parte ou integralmente, por organismo financeiro multilateral, mediante adiantamento ou reembolso, permitirá que o organismo financeiro e/ou pessoas por ele formalmente indicadas possam inspecionar o local de execução do contrato e todos os documentos, contas e registros relacionados à licitação e à execução do contrato.

CLÁUSULA DÉCIMA – DAS PENALIDADES

À CONTRATADA serão aplicadas multas pelo CONTRATANTE a serem apuradas na forma a saber: **(a) multa de mora de 0,1% (zero vírgula, um por cento) ao dia, sobre o valor da parcela recebida por dia de atraso, limitando a 90 (noventa) dias. Após este prazo, este Termo será encaminhado para abertura de Processo Administrativo; (b) multa compensatória, em caso de inadimplência parcial, de 5% (cinco por cento) sobre o valor da parcela inadimplida; (c) multa compensatória, em caso de inadimplência total, de 10% (dez por cento) sobre o valor do contrato; (d) suspensão do direito de licitar junto ao CONTRATANTE, pelo prazo que o Prefeito Municipal determinar, até no máximo 2 (dois) anos, nas seguintes hipóteses: (d.1) recusar-se injustificadamente, após ser considerado adjudicatário, a assinar o contrato, aceitar ou retirar o instrumento equivalente, dentro do prazo estabelecido pela Administração; (d.2) não mantiver sua proposta; (d.3) abandonar a execução do contrato; (d.4) incorrer em inexecução contratual; (f) Declaração de inidoneidade para licitar ou contratar com a Administração Publica Municipal, pelo que o Prefeito Municipal determinar, até no máximo de 5 (cinco) anos, nas seguintes hipóteses: (f.1) fizer declaração falsa na fase de habilitação; (f.2) apresentar documento falso; (f.3) frustrar ou fraudar, mediante ajuste, combinação ou qualquer outro expediente, o procedimento; (f.4) afastar ou procurar afastar participante, por meio de violência, grave ameaça , fraude ou oferecimento de vantagens de qualquer tipo; ou (f.5) agir de má fé na relação contratual, comprovada em procedimento especifico; (f.6) tenha sofrido condenação judicial definitiva por praticar, por meios dolosos, fraude fiscal no recolhimento de quaisquer tributos; (f.7) demonstrar não possuir idoneidade para contratar com a Administração, em virtude de atos ilícitos praticados, em especial, infrações à ordem econômica; (f.8) tenha sofrido condenação definitiva por ato de improbidade administrativa, na forma da Lei (g) as penalidades de Advertência, Suspensão Temporária e Declaração de Inidoneidade poderão ser aplicadas juntamente com as penalidades de multa, facultada a defesa previa do CONTRATADO.**

CLÁUSULA DÉCIMA PRIMEIRA - DA APLICAÇÃO DAS MULTAS

Quando da aplicação de multas, a CONTRATANTE notificará à CONTRATADA que terá prazo de 10 (*dez*) dias para recolher à Tesouraria do CONTRATANTE a importância correspondente, sob pena de incorrer em outras sanções cabíveis.

CLÁUSULA DÉCIMA SEGUNDA - DO PRAZO DE FORNECIMENTO DO EQUIPAMENTO

Obriga-se a CONTRATADA a efetuar a entrega do equipamento no prazo de 90 (noventa) dias, contados a partir da formalização do contrato e recebimento da nota de emprenho.

Parágrafo Primeiro

Por ocasião da entrega, caso seja detectado que o automóvel não atende às especificações do objeto licitado e proposto, poderá o CONTRATANTE rejeitá-lo, obrigando-se a CONTRATADA a providenciar a substituição do bem não aceito no prazo de 15 dias, garantindo-se ao CONTRATANTE as faculdades previstas no Manual do Fabricante e Código de Defesa do Consumidor.

Parágrafo Segundo

Ficando a CONTRATADA temporariamente impossibilitada, total ou parcialmente, de cumprir seus deveres e responsabilidades relativos aos fornecimentos contratados, deverá esta comunicar e justificar o fato, por escrito, no prazo de 48 (*quarenta e oito*) horas, para que, a contratante tome as providências cabíveis, inclusive no que diz respeito à aceitação ou não do alegado.

Parágrafo Terceiro

Enquanto perdurar o impedimento a CONTRATANTE se reserva o direito de contratar o fornecimento do castra móvel com outro fornecedor, desde que respeitadas as condições desta licitação, não cabendo direito à CONTRATADA de formular qualquer reivindicação, pleito ou reclamação.

CLÁUSULA DÉCIMA TERCEIRA – DA GARANTIA

A CONTRATADA apresentará ao CONTRATANTE garantia mínima de 12 (*doze*) meses para os objetos que couber, onde não estiverem especificadas outras formas de garantia, conforme especificação do manual de garantia e qualquer defeito de fabricação do bem, incluindo avarias no transporte até o local de entrega, mesmo após ocorrido sua aceitação/aprovação pelo CONTRATANTE.

Parágrafo Primeiro

A aceitação do bem inspecionado não isenta a CONTRATADA da responsabilidade quanto ao cumprimento dos termos de garantia do bem.

Parágrafo Segundo

O equipamento entregue em desacordo com as características, especificações, validade e/ou com as quantidades do edital, verificadas no ato de seu recebimento, deverá ser substituído ou complementado. Nestes casos, o prazo para reposição e/ou substituição e/ou complementação será determinado pela contratante e sua inobservância implicará a aplicação das penalidades previstas no edital.

CLÁUSULA DÉCIMA QUARTA – INEXECUÇÃO DO OBJETO

Pela inexecução total ou parcial do contrato, a Administração poderá aplicar à CONTRATADA, as seguintes sanções:

I. Advertência;
II. Multa, na forma prevista no instrumento convocatório;
III. Impedimento de contratar com a Administração, por prazo não superior a 2 (*dois*) anos;
IV. Declaração de inidoneidade para licitar ou contratar com a Administração Pública enquanto perdurarem os motivos determinantes da punição ou até que seja promovida a reabilitação perante a própria autoridade que aplicou a penalidade, que será concedida sempre que o contratado ressarcir a Administração pelos prejuízos resultantes e após decorrido o prazo da sanção aplicada com base no inciso anterior.

CLÁUSULA DÉCIMA QUINTA - DA RESCISÃO

A CONTRATANTE se reserva o direito de rescindir o Contrato independentemente de interpelação judicial ou extrajudicial, sem que à CONTRATADA caiba o direito de indenização de qualquer espécie, nos seguintes casos: (a) quando a CONTRATADA falir, entrar em concordata ou for dissolvida; (b) quando a CONTRATADA transferir no todo ou em parte, o Contrato sem a prévia anuência da CONTRATANTE.

Parágrafo Primeiro

A rescisão do contrato na mesma forma prevista no *caput,* ocorrerá nas seguintes hipóteses:

I. Por ato unilateral escrito da Administração, nos casos enumerados nos incisos I a XII e XVII do artigo 78 da Lei 8.666/93.
II. Amigável, por acordo entre as partes, reduzida a termo no processo da licitação, desde que haja conveniência para a Administração;
III. Judicial, nos termos da legislação;

Parágrafo Segundo

A rescisão de que trata o inciso I do parágrafo 1º, sem prejuízo das sanções previstas na Lei 8.666/93, acarretará as seguintes conseqüências:

I. Assunção imediata do objeto do contrato, no estado e local em que se encontrar, por ato próprio da Administração;
II. Ocupação e utilização do local, instalações, equipamentos, material e pessoal empregados na execução do contrato, necessários à sua continuidade, na forma do inciso V do art. 58 desta Lei;
III. Execução da garantia contratual, para ressarcimento da Administração, e dos valores das multas e indenizações a ela devidos;
IV. Retenção dos créditos decorrentes do contrato até o limite dos prejuízos causados à Administração.

Parágrafo Terceiro

Declarada a rescisão do Contrato, a CONTRATADA se obriga, expressamente, como ora o faz, a entregar o objeto deste contrato inteiramente desembaraçado, não criando dificuldades de qualquer natureza.

CLÁUSULA DÉCIMA SEXTA - DOS CASOS OMISSOS

Os casos omissos e o que se tornar controvertido em face das presentes cláusulas contratuais, serão resolvidos administrativamente entre as partes, de acordo com a legislação pertinente.

CLÁUSULA DÉCIMA SÉTIMA - DO FORO

As partes contratantes ficam obrigadas a responder pelo cumprimento deste termo, perante o Foro da Comarca de Foz do Iguaçu, Estado do Paraná, não obstante qualquer mudança de domicílio da CONTRATADA que, em razão disso, é obrigada a manter um representante com plenos poderes para receber notificação, citação inicial e outras medidas em direito permitidas.

Justas e contratadas, firmam as partes este instrumento, em 2 (*duas* vias de igual teor, a fim de que produza seus efeitos legais.

Foz do Iguaçu-PR, ... de ..... de 2019.

Francisco Lacerda Brasileiro
Prefeito Municipal

Contratado